△	- -			
△	- -			
△	- -			
△	- -			

View A

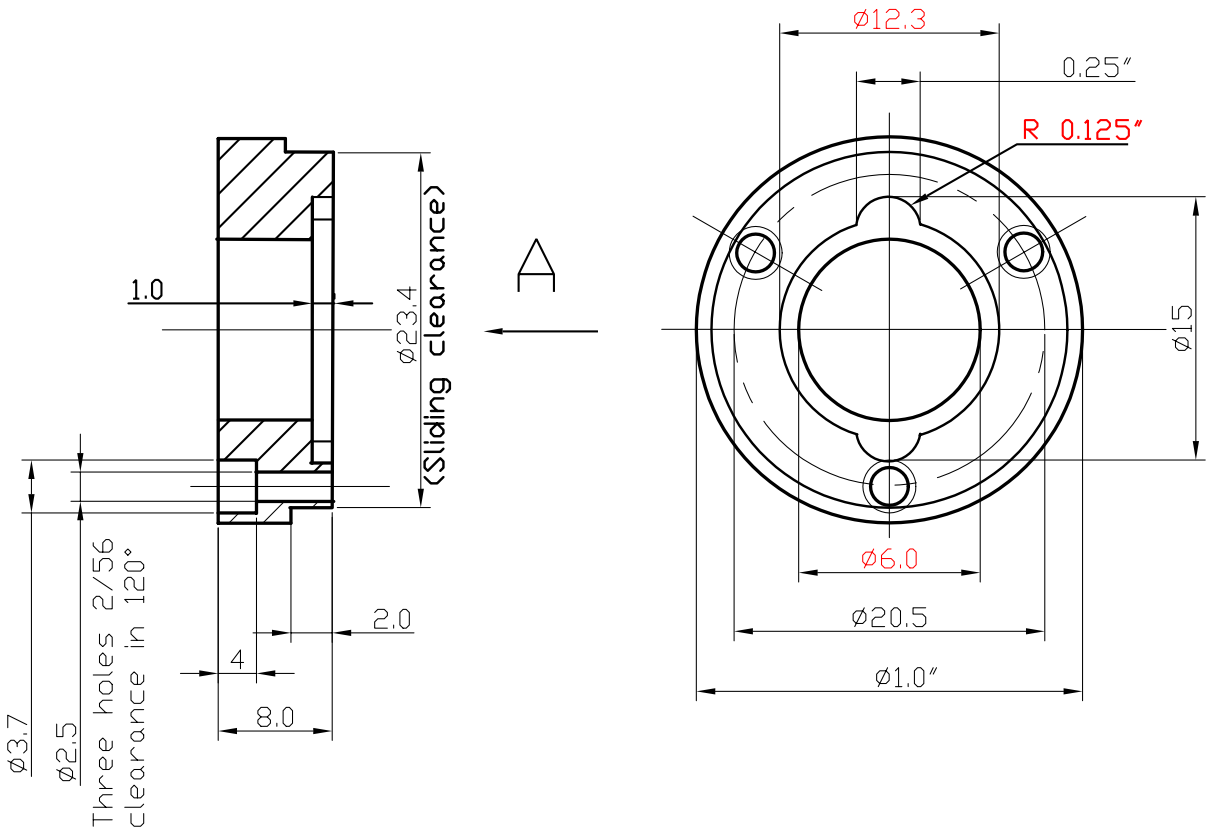

Invar

sasha zibrov;
617-495-4177;
azibrov@cfa.harvard.edu

Flange_R